FORMMA

INGENIERIA EN ENCOFRADOS

PLATAFORMA KAPPA

SOLUCIONES ESPECIALES

INDICE

1 CARACTERÍSTICAS
2 MONTAJE
3 PLATAFORMA DE COMPENSACIÓN
4 CATÁLOGO COMPONENTES
5 ELEMENTOS DE ACOPIO

SOLUCIONES ESPECIALES
PLATAFORMA KAPPA

CARACTERÍSTICAS

- Puntos para suspensión de grúa torre, abatibles. Garantiza superficie lisa y segura.
- Peso de la estructura 291,5 kg.
- Capacidad de carga 600 kg/m2.
- Baranda de seguridad plegable.
- Óptimo para salvar vanos de muros y ventanas.
- Suspensión mediante la fijación de Conos.
- Reducido volumen de transporte y almacenamiento.

Ir a Secuencia de Montaje

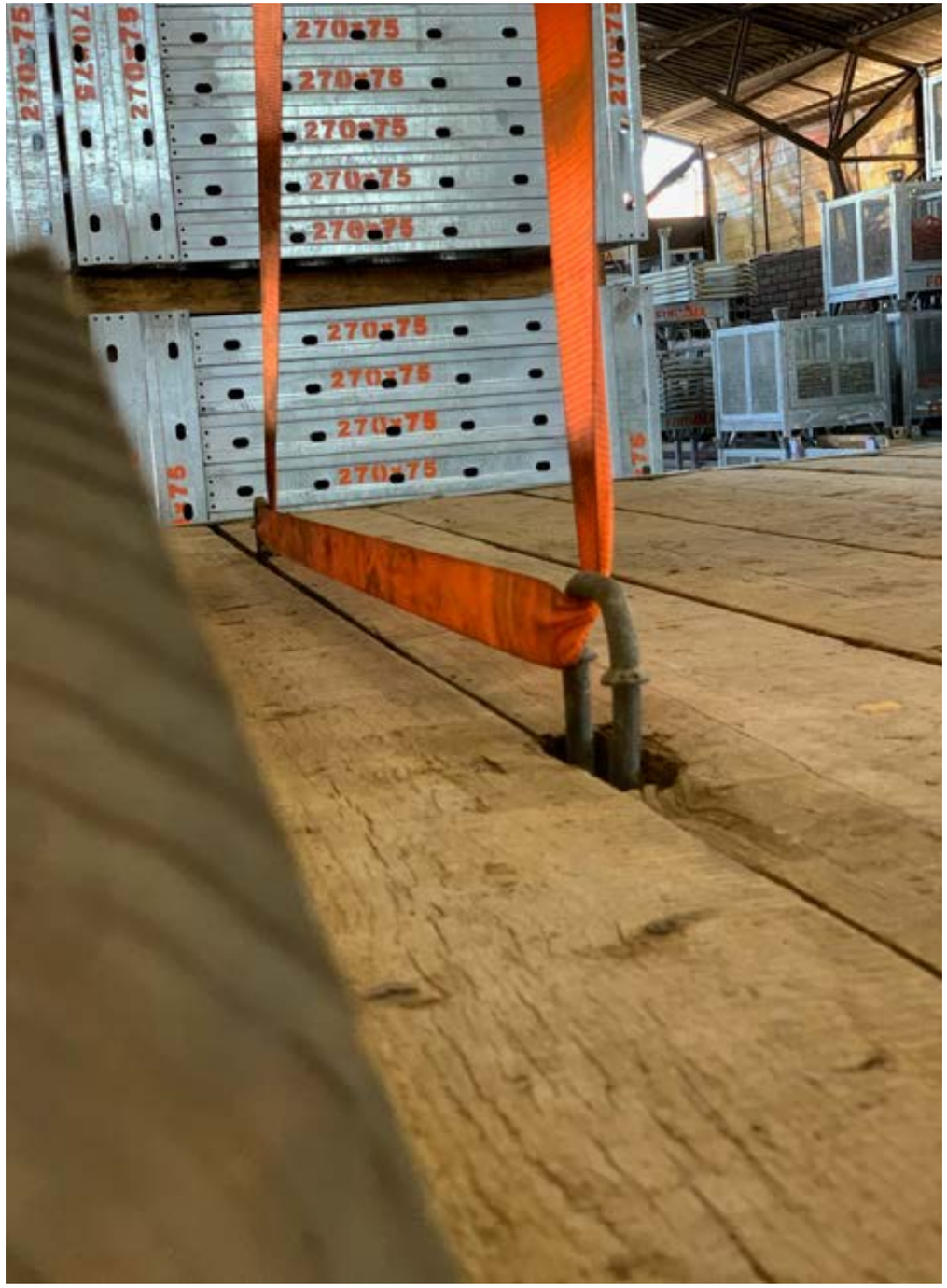

1 CARACTERÍSTICAS
2 MONTAJE
3 PLATAFORMA DE COMPENSACIÓN
4 CATÁLOGO COMPONENTES
5 ELEMENTOS DE ACOPIO

MEDIDAS
DEL SISTEMA

La longitud de la plataforma es de 3.0 m.
Los puntos de suspensión tienen siempre la misma distancia de retícula 1.5 m.
Los puntos de anclaje distan entre sí de 1,5 m.

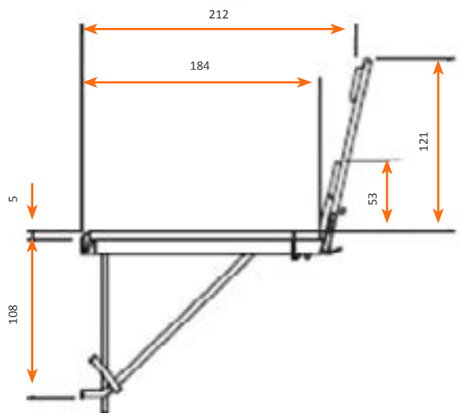

DIMENSIONES DE LA PLATAFORMA: vista a modo de corte.

PUNTOS
DE ENGANCHE

Los puntos de enganche para movimientos con la Grúa son completamente abatibles, proporcionando una superficie lisa y segura.

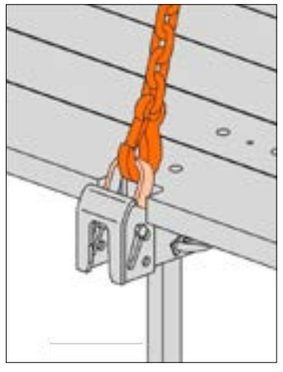

ENGANCHE DELANTERO PARA LA GRÚA

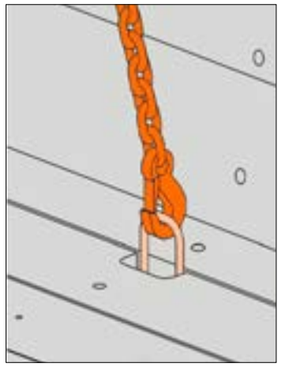

ENGANCHE POSTERIOR PARA LA GRÚA

Ir a Secuencia de Montaje

1 CARACTERÍSTICAS
2 MONTAJE
3 PLATAFORMA DE COMPENSACIÓN
4 CATÁLOGO COMPONENTES
5 ELEMENTOS DE ACOPIO

MONTAJE
PLATAFORMA KAPPA

CONSIDERACIONES PREVIAS AL MONTAJE

1. Verificar el perfecto estado del material antes de utilizarlo. No se deben emplear piezas defectuosas o deformadas, debilitadas por el desgaste, la corrosión o podridas.
2. El montaje debe realizarlo personal instruido para tal fin, por asesoría de FORMMA.
3. Las modificaciones en el sistema no están permitidas y suponen un riesgo para la seguridad.
4. El cliente debe ocuparse de elaborar, documentar, poner en práctica y revisar una valoración de riesgos en cualquier obra.
5. Disponer las plataformas plagadas en una zona de acopio demarcada, sobre tablón de 10 cm de altura, ubicado en un suelo nivelado.

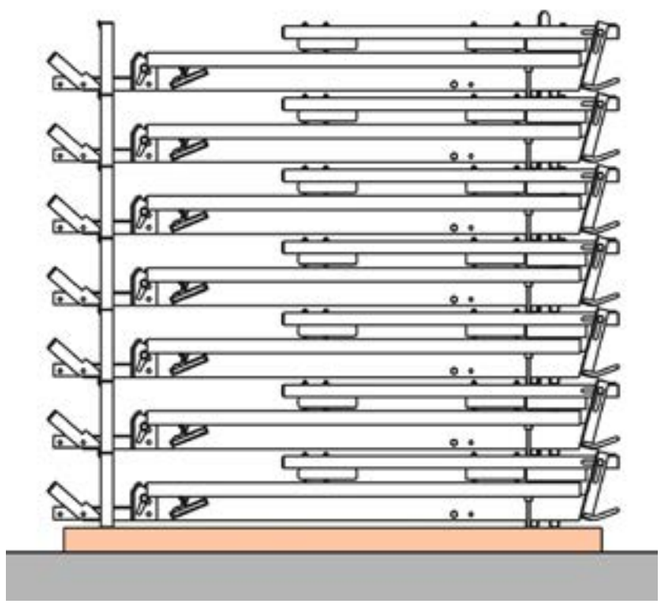

Se recomienda apilar en torres de 7 plataformas como se indica en la figura, la torre alcanzará una altura de 2,21 m.

SECUENCIA DE MONTAJE PLATAFORMA KAPPA

1. Para comenzar con la instalación, se deben enganchar las cadenas de Izaje a los puntos de enganche delanteros y posteriores (C). Se debe elevar sólo una plataforma a la vez.

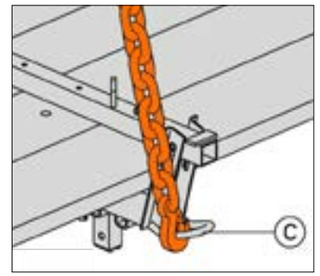

2. Se deben desplegar las barandillas abatidas (D). Al alcanzar el tope, levantarlas y encajarlas.

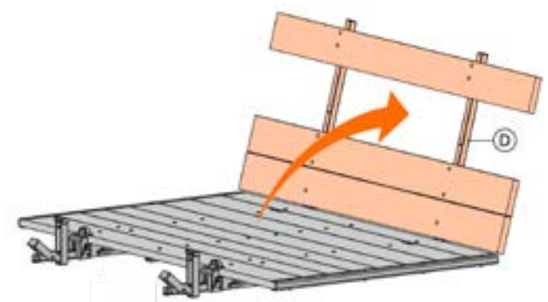

3. A continuación se enganchan los sistemas de Izaje. Sacar los ganchos de los huecos, enganchar la cadena de elevación (E) a los 4 puntos de Izaje en la plataforma. Luego elevar la plataforma trepante a una altura entre 1,7 y 2,0 m.

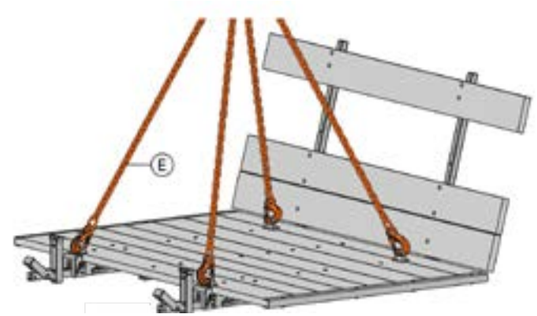

1 CARACTERÍSTICAS
2 MONTAJE
3 PLATAFORMA DE COMPENSACIÓN
4 CATÁLOGO COMPONENTES
5 ELEMENTOS DE ACOPIO

1 CARACTERÍSTICAS
2 MONTAJE
3 PLATAFORMA DE COMPENSACIÓN
4 CATÁLOGO COMPONENTES
5 ELEMENTOS DE ACOPIO

4. Se debe desenganchar la barra de presión (H) para el ensamble completo de la plataforma trepante.

4.1. Sujetar con la mano la barra de presión (H).

4.2. Después de levantar el perno de seguridad color rojo (F) y sacar hasta el tope el estribo de fijación (G).

DESPUÉS DE DESBLOQUEARLA, LA BARRA DE PRESIÓN BASCULA HACIA ABAJO.

4.3. Descender lentamente con la mano la barra de presión.

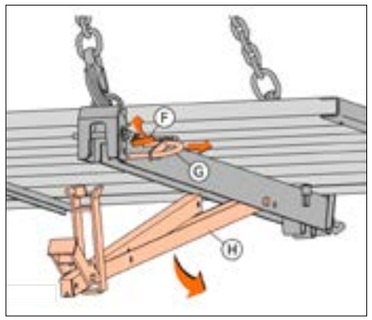

5. Luego se debe encajar la barra vertical desplegada.

5.1. Desplegar la barra vertical (I) y fijarla introduciendo el estribo de fijación (G).

5.2. Sujetar el estribo de sujeción con el perno de seguridad color rojo (F) para que no se abra involuntariamente.

5.3. De éste modo la plataforma trepante está lista para su uso.

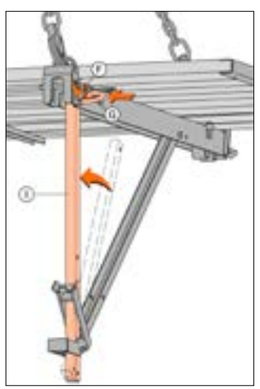

6. Instalación de CONOS DE SUSPENSIÓN para suspender la plataforma.

6.1. Se debe dejar, previo al hormigonado de muros, camisa falsa para la instalación del CONO DE SUSPENSIÓN.

6.2. Atornillar el CONO DE SUSPENSIÓN con la carraca reversible ½" y asegurarlo con la BARRA 17 mm para su anclaje y tuerca con golilla 120 mm, según esquema.

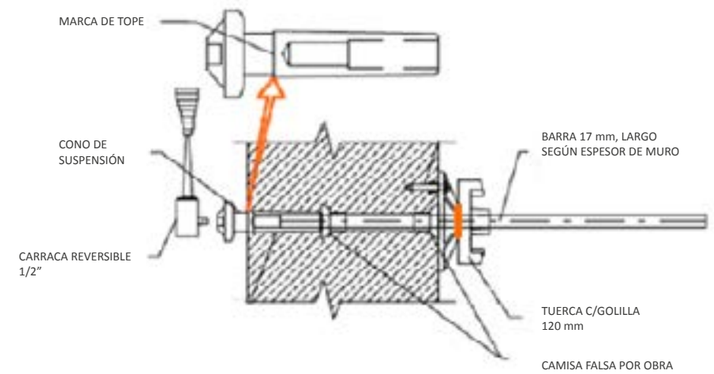

CONO DE SUSPENSIÓN

TUERCA C/ GOLILLA 120 mm.

BARRA 17 mm.

7. Elevar la plataforma con cadenas de elevación. Así se levantan los ganchos delanteros y se abre la seguridad de elevación.

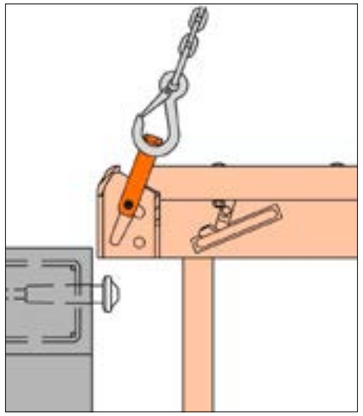

8. Después de suspender la plataforma en el CONO DE SUSPENSIÓN, la cadena de elevación se descarga de su peso. Los ganchos de elevación para grúa caen hacia abajo hasta la posición inicial asegurando así automáticamente la plataforma para que no se levante.

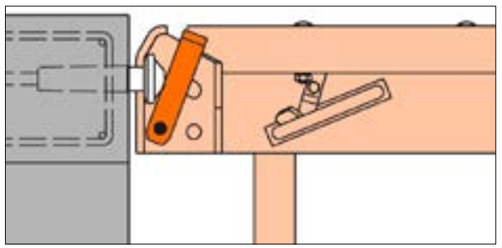

POSICIÓN ASEGURADA=GANCHO PARA GRÚA AL MISMO NIVEL QUE LA PLATAFORMA.

9. Luego del uso en el nivel establecido, se puede volver a realizar cada paso anterior para seguir trepando la plataforma tantas veces como pisos tenga la edificación.

10. Antes de realizar el trepado de la plataforma al siguiente nivel, se debe recuperar el CONO DE SUSPENSIÓN, mediante el siguiente procedimiento:

10. 1. Amarrar el CONO DE SUSPENSIÓN por parte de obra y dejar éste amarre con el largo suficiente para poder tirarlo desde la PLATAFORMA K, posicionada en el siguiente piso.

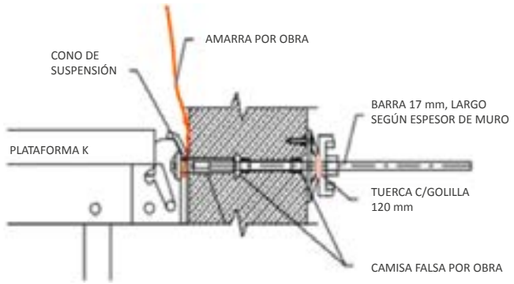

10. 2. Sacar la TUERCA C/GOLILLA 120 mm, y golpear la BARRA 17 mm para sacar hacia el exterior el CONO DE SUSPENSIÓN. Teniendo la precaución de no dañar la BARRA.

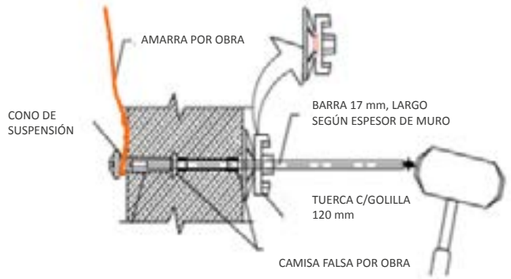

10. 3. Recuperar desde la PLATAFORMA K, posicionada en el piso superior, el CONO DE SUSPENSIÓN.

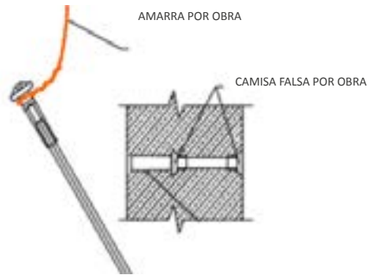

1 CARACTERÍSTICAS
2 MONTAJE
3 PLATAFORMA DE COMPENSACIÓN
4 CATÁLOGO COMPONENTES
5 ELEMENTOS DE ACOPIO

11. Para el desencofrado, no se debe despegar la plataforma con la grúa. Utilizar herramientas adecuadas, como por ejemplo; cuñas de madera.

12. Retirar las piezas sueltas o sujetarlas para que no se deslicen ni se caigan.

IMPORTANTE: Como observación, la distancia mínima del primer anclaje desde el borde del muro debe estar entre 15 a 75 cm.

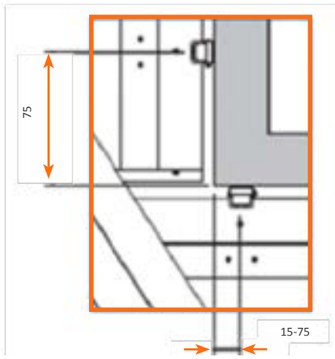

1 CARACTERÍSTICAS
2 MONTAJE
3 PLATAFORMA DE COMPENSACIÓN
4 CATÁLOGO COMPONENTES
5 ELEMENTOS DE ACOPIO

PLATAFORMA DE COMPENSACIÓN

Éste elemento permite realizar ajustes de longitud y solucionar las esquinas para cuando se tiene el sistema de PLATAFORMA K integrado.

Permite realizar compensaciones de la longitud hasta 2.50 m.

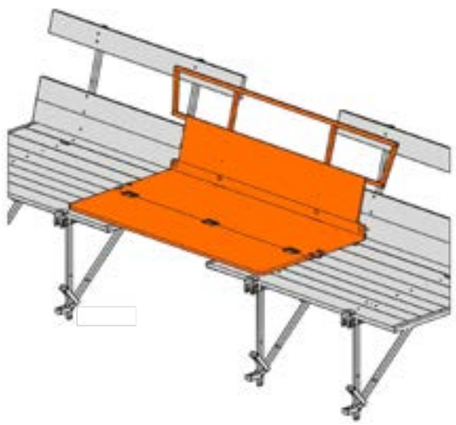

• MEDIDAS PARA LA PLATAFORMA DE COMPENSACIÓN

PLATAFORMA CON BISAGRA EXTENDIDA

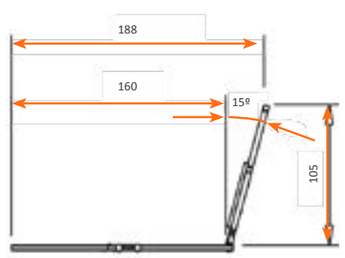

PLATAFORMA CON BISAGRA RECOGIDA

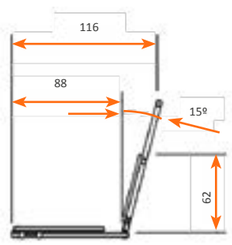

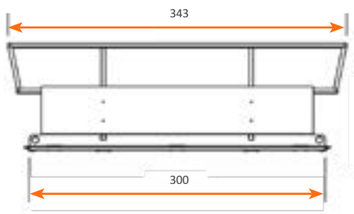

225 mm

• TRANSPORTE, APILADO Y ALMACENAMIENTO

La mejor manera de transportar éste tipo de plataformas es mediante el plegado de la misma Al momento del almacenaje, se recomienda hacerlo sobre una superficie lisa y firme.

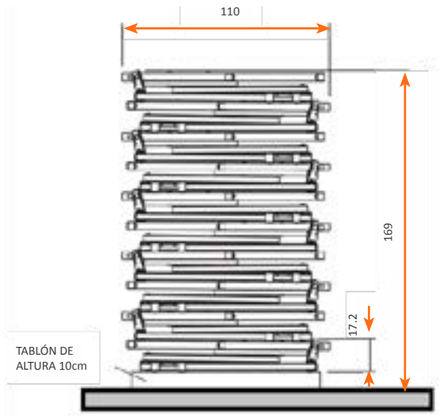

Una Pila con 10 Andamios de Compensación logra una altura de 1.70 m aprox.

• INSTALACIÓN DE LA PLATAFORMA DE COMPENSACIÓN

1. Desplegar la barandilla y encajarla con una inclinación de 15º. En ésta forma, la plataforma de compensación se puede utilizar para cubrir una esquina de la edificación.

2. Extender la plataforma que se encuentra abatida con la bisagra. Con esta forma se puede utilizar como superficie de compensación entre PLATAFORMAS KAPPA.

Los puntos de enganche para grúa integrados permiten realizar un desplazamiento seguro de la Plataforma de compensación con una cadena de elevación.

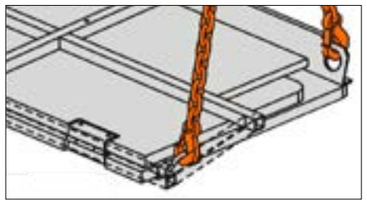

1 CARACTERÍSTICAS
2 MONTAJE
3 PLATAFORMA DE COMPENSACIÓN
4 CATÁLOGO COMPONENTES
5 ELEMENTOS DE ACOPIO

PLATAFORMA KAPPA
CATÁLOGO COMPONENTES

CÓDIGO	DESCRIPCIÓN	IMAGEN	PESO (Kg)
KP 300.010	PLATAFORMA KAPPA		291.5
KP 300.011	PLATAFORMA DE COMPENSACIÓN	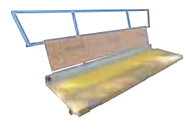	153.5
VKP 300.971	CONO DE SUSPENSIÓN		0.7
ACC 001	TUERCA CON GOLILLA 120mm		1.3
ACC 17065 ACC 17100 ACC 17150	BARRA 17 X 65 cm BARRA 17 X 100 cm BARRA 17 X 150 cm		0.9 1.5 2.2
BR.PS100	POSTE DE SEGURIDAD 100		6.6

1 CARACTERÍSTICAS
2 MONTAJE
3 PLATAFORMA DE COMPENSACIÓN
4 CATÁLOGO COMPONENTES
5 ELEMENTOS DE ACOPIO

ELEMENTOS DE ACOPIO

1 CARACTERÍSTICAS
2 MONTAJE
3 PLATAFORMA DE COMPENSACIÓN
4 CATÁLOGO COMPONENTES
5 ELEMENTOS DE ACOPIO

PALET
CÓDIGO: PALLET 001 / PESO: 56,3 Kg

Se utiliza principalmente como contenedor de piezas esbeltas; aplomadores 340, plataformas hormigonado, puntales, entre otros. Facilita el transporte de los elementos y el traslado dentro de la obra.

Son apilables y compatibles con los demás tipos de palets.

CARGA MÁX. 800 GRS.

PALET C/ REJILLA
CÓDIGO: PALLET 002 / PESO: 119,7 Kg

Se utiliza principalmente como contenedor de componentes pequeños como; cerrojos, tuerca con golilla, tirante fijación, barras, entre otros. Facilita el transporte de los componentes y el traslado dentro de la obra.

Son apilables y compatibles con los demás tipos de palets.

CARGA MÁX. 800 GRS.

PALET C/ REJILLA C/ SEPARACIÓN
CÓDIGO: PALLET 003 / PESO: 133,8 Kg

Se utiliza principalmente como contenedor de componentes pequeños como; cerrojos, tuerca con golilla, tirante fijación, barras, entre otros. Facilita el transporte de los componentes y el traslado dentro de la obra.

Son apilables y compatibles con los demás tipos de palets.

CARGA MÁX. 800 GRS.

FORMMA

INGENIERIA EN ENCOFRADOS

FORMMA Chile SpA.
administracion@formma.cl
www.formmachile.cl